CONFEZIONATRICE PER CESTINI FLW-150



CONFEZIONATRICE PER CESTINI mod. FLW-150
La confezionatrice FLW-150 provvede ad avvolgere cestini contenenti prodotti ortofrutticoli in un involucro plastico con la parte superiore in rete, per una corretta areazione dei prodotti. La parte laterale in film plastico consente di personalizzare le confezioni secondo le necessità del confezionatore.
Dimensione dei cestini: larghezza min.100mm / max.200mm; lunghezza: min.140mm / max.300mm; altezza: min.50mm / max.120mm.
Dimensione del Pitufo: lunghezza x larghezza: 200mm x 300mm mm; H max. = 120mm

PACKING MACHINE FOR PUNNETS mod. FLW-150
The packaging machine FLW-150 performs the task of wrapping punnets containing fruit and vegetables in a plastic covering with netting on top for a proper product aeration. The side parts of the plastic covering permit customizing the packages according to the packager's requirements.
Type of punnets: width: min.100mm / max.200mm; length: min.140mm / max.300mm; height: min.50mm / max.120mm.
Dimension of Pitufo: lenght x width: 200mm x 300 mm; max H = 120 mm.

EMBALLEUSE DE PANNIERS mod. FLW-150
L'emballeuse FLW-150 a pour fonction d'envelopper des paniers contenant des fruits/légumes dans un film plastique dont la partie supérieure est en filet, pour permettre une aération correcte des produits. La partie latérale en film plastique permet de personnaliser les emballages selon les exigences de l'emballeur.
Dimension des paniers: largeur: min.100mm / max.200mm; longueur: min.140mm / max.300mm; hauteur: min.50mm / max.120mm.
Dimension du Pitufo: longueur x largeur: 200mm x 300mm; H Max. = 120mm

VERPACKUNGSMASCHINE FÜR KÖRBCHEN mod. FLW-150
Die Verpackungsmaschine FLW-150 umwickelt Obst-Gemüsekörbchen unten und seitlich mit einer Plastikfolie und oben mit einem Netz, so dass der Inhalt gut belüftet wird. Mit der Plastikfolie können die Packungen personalisiert werden.
Körbchengröße: Breite min.100mm / max. 200mm; Länge: min.140mm / max.300mm; Höhe: min.50mm / max.120mm.
Netzgröße: Länge x Breite: 200mm x 300mm; H Max. H. = 120mm

ENVASADORA PARA CESTOS mod. FLW-150
La empaquetadora FLW-150 se encarga de envolver cestas que contienen frutas y hortalizas en una envoltura de plástico con la parte superior de red, para permitir una buena ventilación de los productos. La parte lateral de película plástica permite personalizar las unidades en función del usuario.
Tamano de los cestos: ancho: min.100mm / max.200mm; longitud: min.140mm / max.300mm; altura: min.50mm / max.120mm.
Dimensiones de la caja (Pitufo): largo x ancho: 200 mm x 300 mm; alto máx. = 120 mm

DATI TECNICI/TECHNICAL DATA

PRODUZIONE OUTPUT PRODUCTION LEISTUNG PRODUCCIÓN	up to 55 packs/min with pitufo carton box: max output 40 packs/min
POTENZA ELETTRICA INSTALLATA INSTALLED POWER PUISSANCE ELECTRIQUE INSTALLÉE ANSCHLUSSWERT ELEKTR POTENCIA ELÉCTRICA INSTALADA	4 kW · 50 Hz · 400 V
CONSUMO ARIA AIR CONSUMPTION CONSOMMATION D'AIR LUFTVERBRAUCH CONSUMO DE AIRE	450 Nl/min · 6 bar

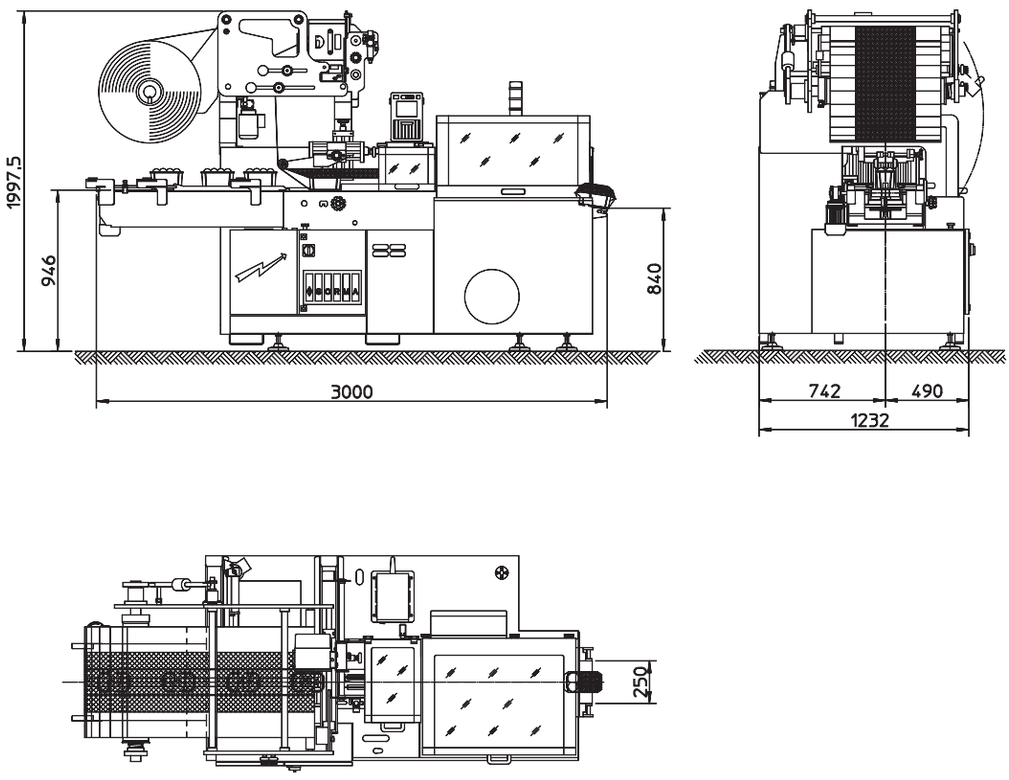

CONFEZIONATRICE PER CESTINI FLW-150

AGENTE DI ZONA / LOCAL DEALER

SORMA GROUP
SORMA
SORMA SpA
Via Delle Mele, 65 - 47522 Cesena (FC) ITALY
Tel. (+39) 0547.41.86.11 - Fax (+39) 0547.41.86.29
sorma@sormaitalia.com - www.sormaitalia.com